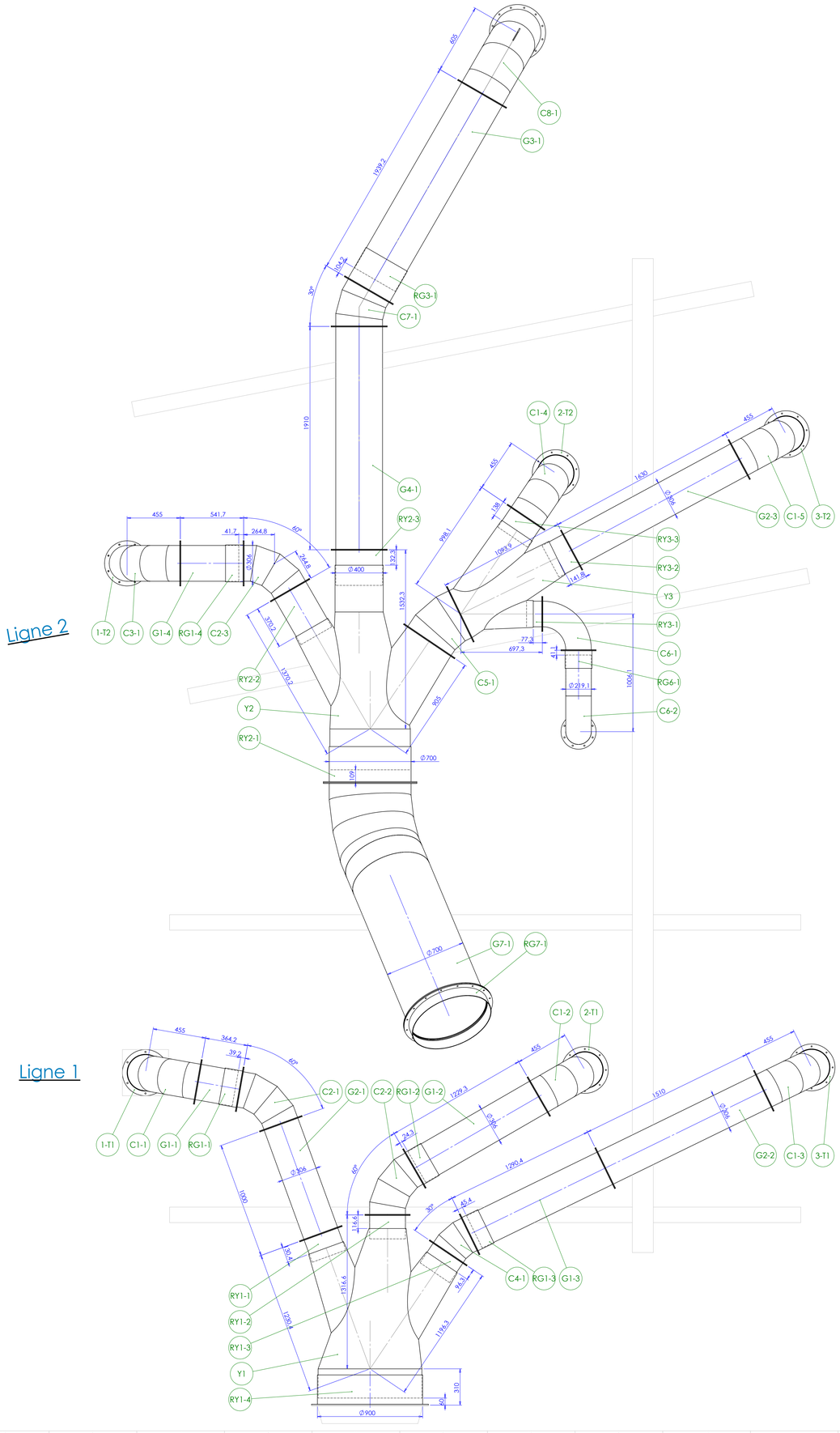

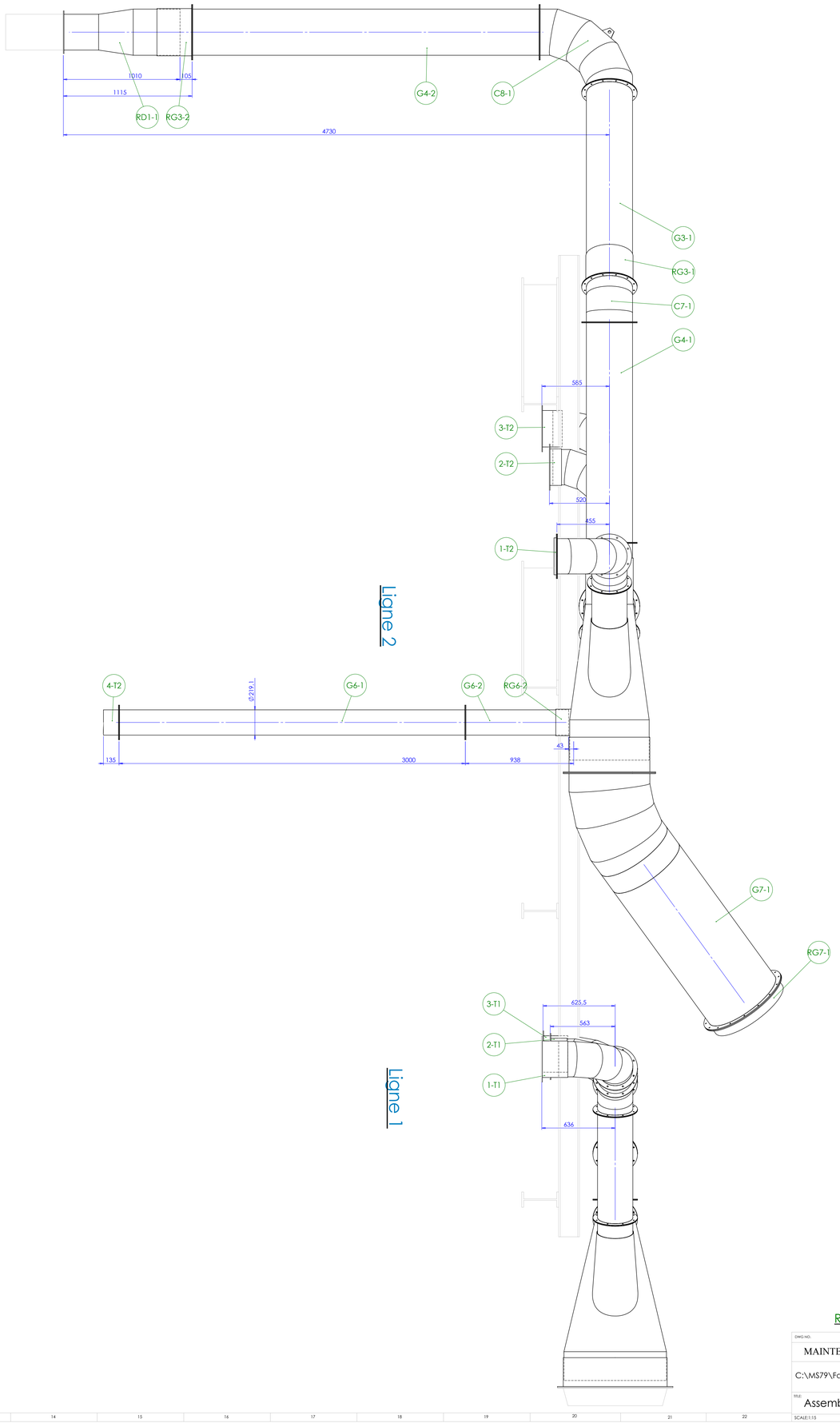

REPERAGE

DWG NO.	REVISION 20-août 2015
MAINTENANCE SERVICES 79	
C:\MS79\FdPF\Gaines\Tonneau L1&2\	
TITLE: Assemblage_08-2015	A0
SCALE:1:15	SHEET 1 OF 1
	mercredi 16 août 2006 13:02:06